JE ME TESTE 2

Prénom .....

Date .....

RECONNAITRE DES QUADRILATÈRES

1 **Trouve** et **colorie** l'intrus dans chaque case.

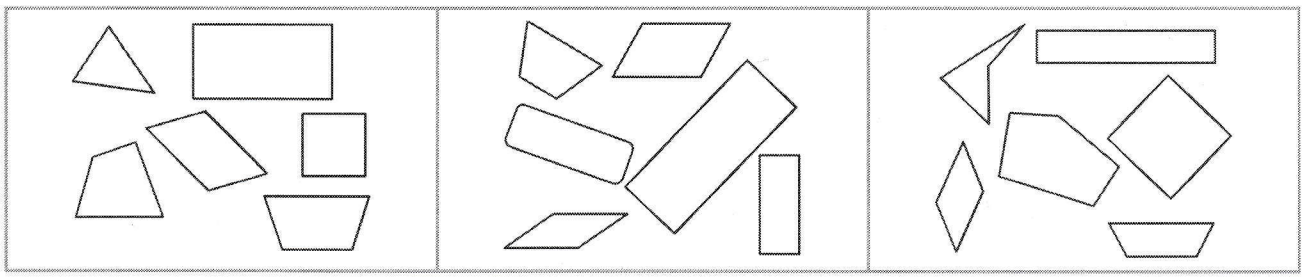

2 **Indique** le nom de chaque quadrilatère.

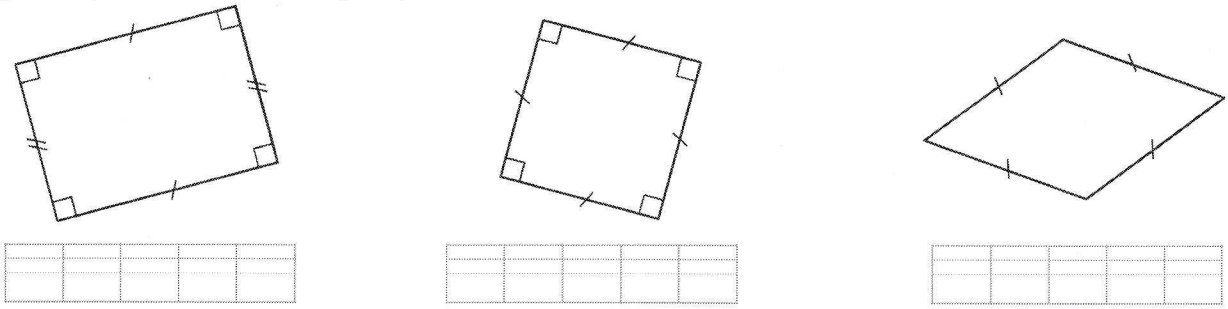

IDENTIFIER LES PROPRIÉTÉS D'UN QUADRILATÈRE

3 **Donne** les propriétés et le nom de ce quadrilatère.

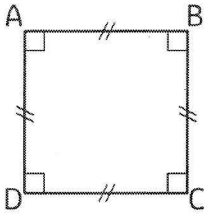

TRACER DES QUADRILATÈRES PARTICULIERS

4 **Trace** un rectangle de côtés 5 cm et 2 cm.

5 **Trace** un carré de 2,5 cm de côté.
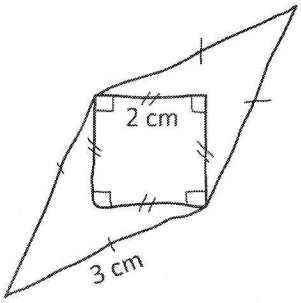
6 **Reproduis** la figure à l'identique en utilisant tes instruments de géométrie.