Jeudi

La fête de Rémi

Rémi a une idée : il prépare une petite fête. Il va dire à Léo, Ali, Léa, Sylvie, Nadine, Sacha et Marie de venir à midi.

Il a préparé sa belle chemise blanche et son pantalon. Il a sorti la table et la nappe brodée.

Sa mamie a préparé une énorme tarte à la banane et papy a acheté sept surprises.

La petite fête finira l'après-midi.

Consigne : Je **lis** et **j'écris** : **oui** ou **non** .

Léo prépare une fête. ……

Rémi a dit à ses amis de venir à midi. ……

Rémi a mis une chemise rose. ……

Rémi a sorti la nappe brodée. ……

Sa mamie a préparé une tarte. ……

Papy a acheté six surprises. ……

La fête va finir à midi. ……

Colorie les pièces et/ou billets pour avoir la somme indiquée.

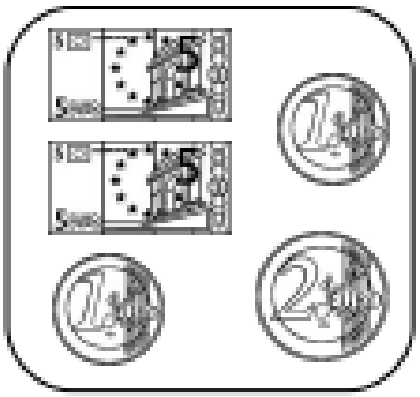

7 €

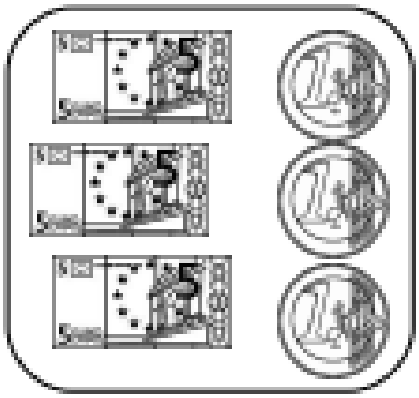

12 €

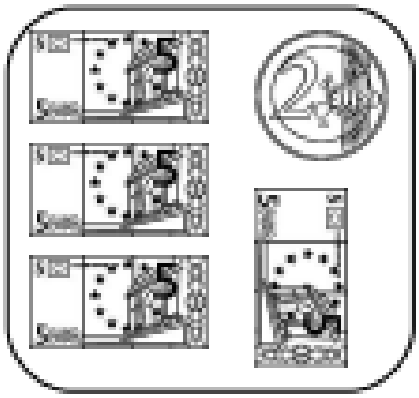

17 €

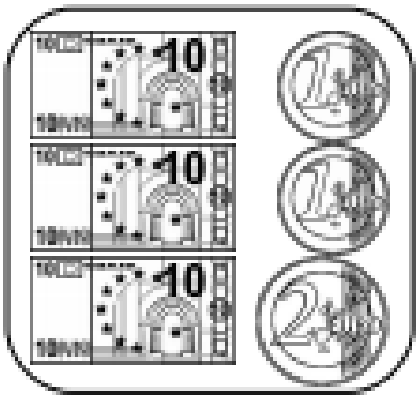

23 €

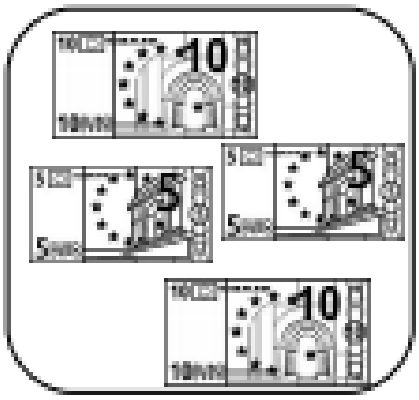

15 €

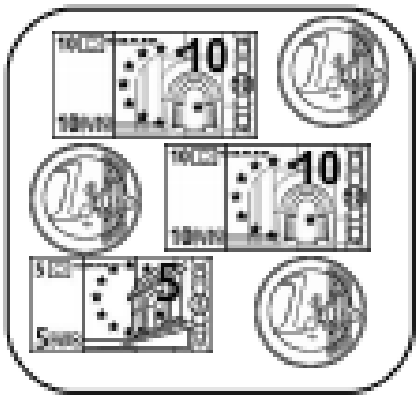

21 €

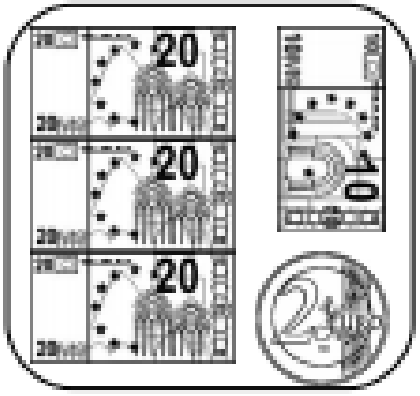

30 €

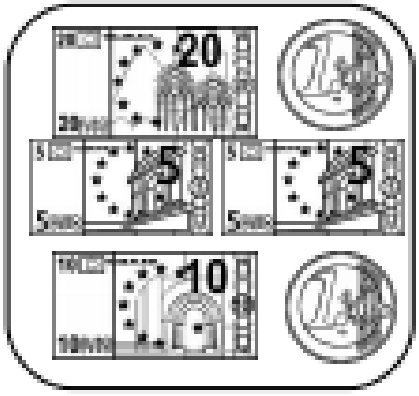

41 €

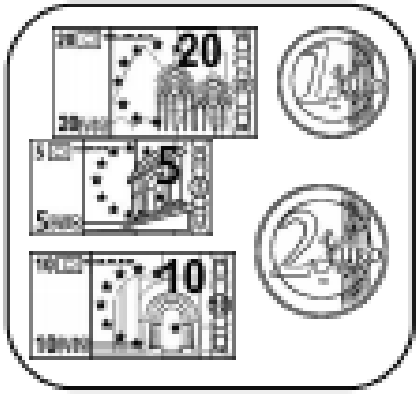

25 €